TM Gloss Fire

МОНТАЖНА СХЕМА АВТОМАТИЧНОГО БІОКАМІНА DALEX GOLD TOUCH

Монтаж внапуск

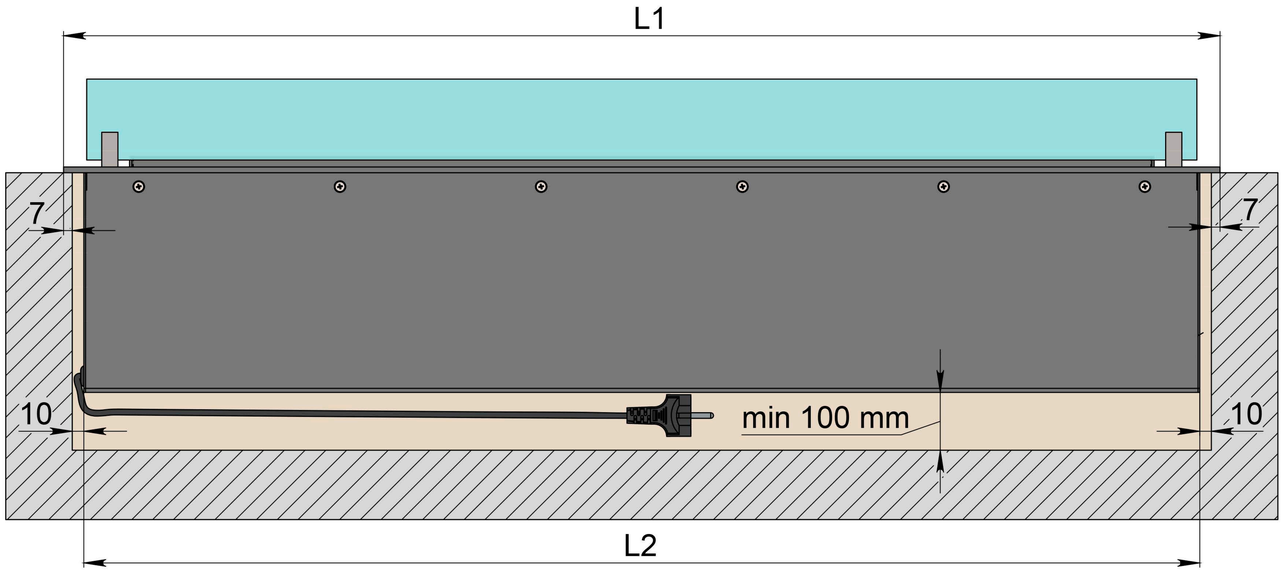

Монтаж внапуск

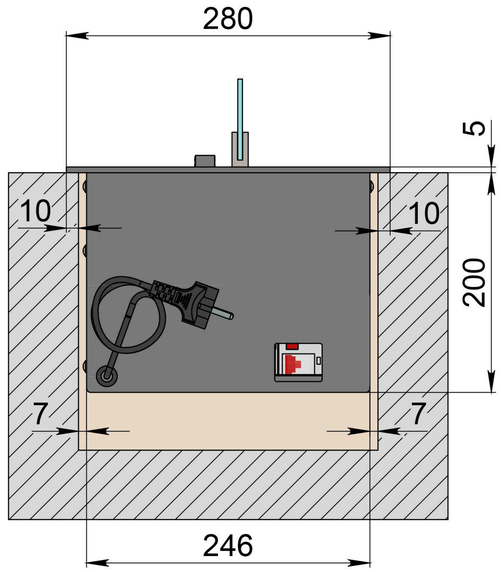

Монтаж врівень

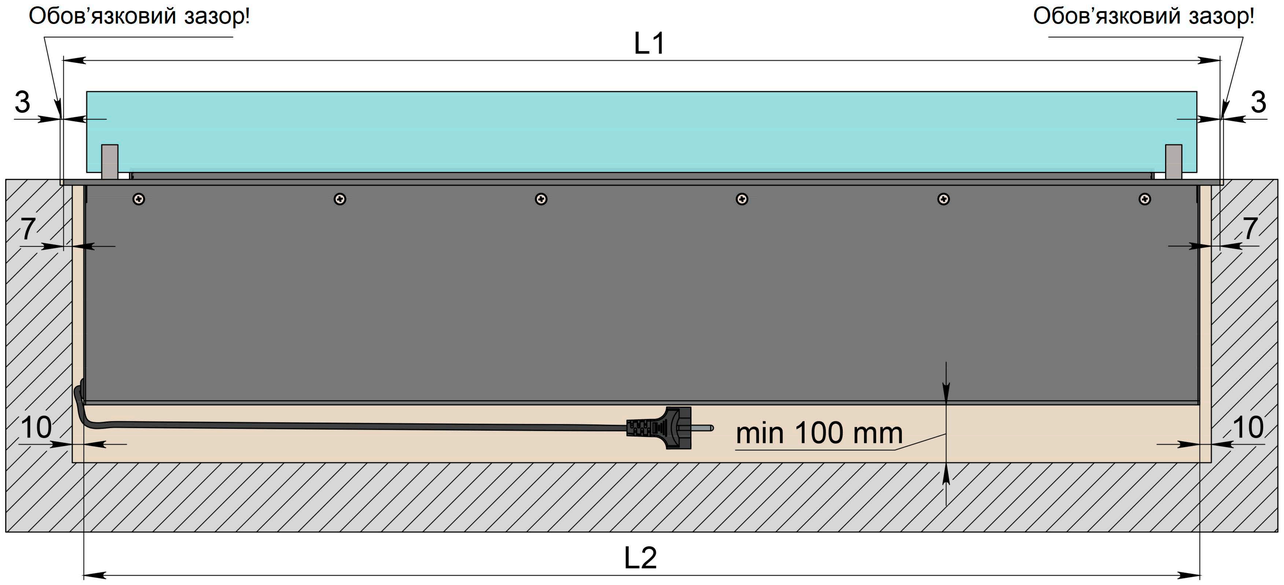

Монтаж врівень

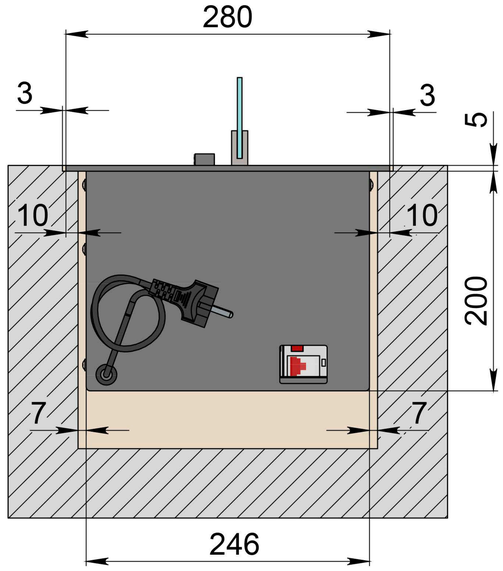

- Дотримуйтесь розмірів, вказаних на кресленні.
- Переконайтеся, що поверхня, на яку встановлюється біокамін, горизонтальна і симетрична.
- Електричне підключення - євророзетка мін. 3х1,5 мм², 230 В, 50 Гц, PE.

Розміри	Автоматичний біокамін Dalex Gold Touch											
	L700	L800	L900	L1000	L1100	L1200	L1300	L1400	L1500	L1600	L1700	L1800
L1, mm	700	800	900	1000	1100	1200	1300	1400	1500	1600	1700	1800
L2, mm	666	766	866	966	1066	1166	1266	1366	1466	1566	1666	1766

Увага! Використання займистих матеріалів, що плавляться або деформуються при обробці ніші – неприпустимо. Для монтажу ніші використовуйте камінь, цеглу, бетон, піноблок, термостійкий гіпсокартон із наступною штукатуркою. Ніша під камін може бути виконана в порожнистій стіні, за умови, що під нею буде перебувати додаткова перегородка, яка захищатиме лінію вогню від небажаних потоків повітря.