TM Gloss Fire

# МОНТАЖНАЯ СХЕМА АВТОМАТИЧЕСКОГО БИОКАМИНА DALEX C2-250

**Монтаж внахлёст**

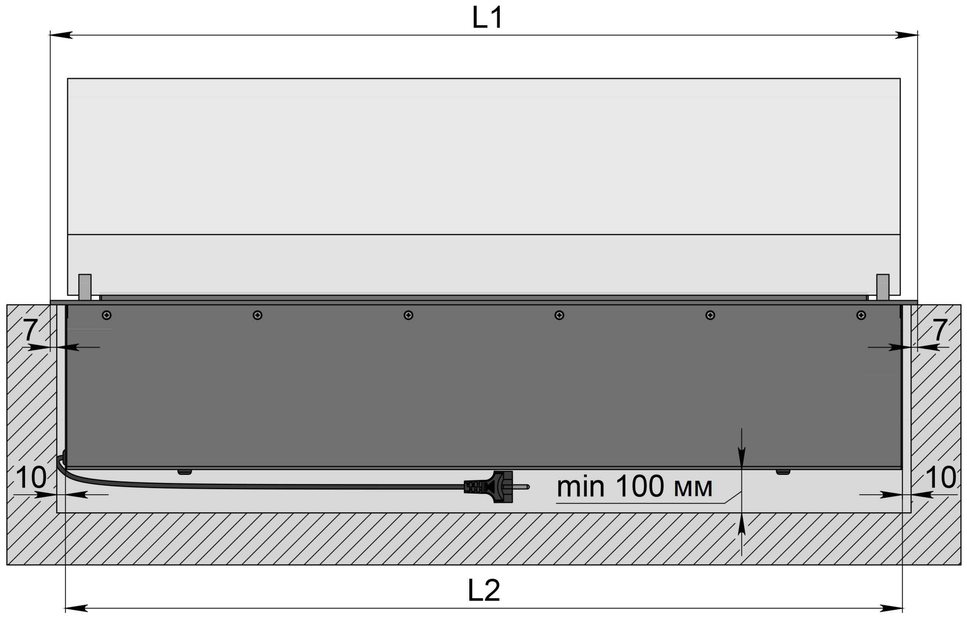


**Монтаж внахлёст**

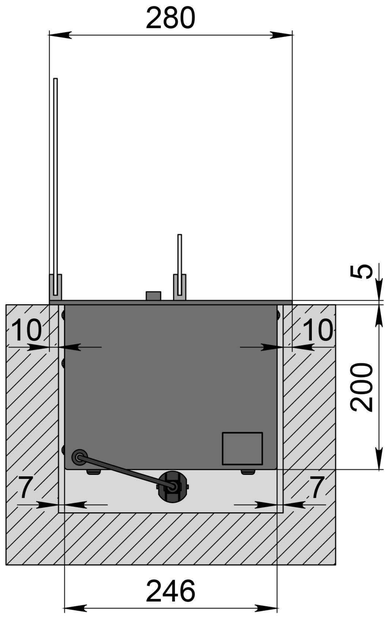


**Монтаж заподлицо**

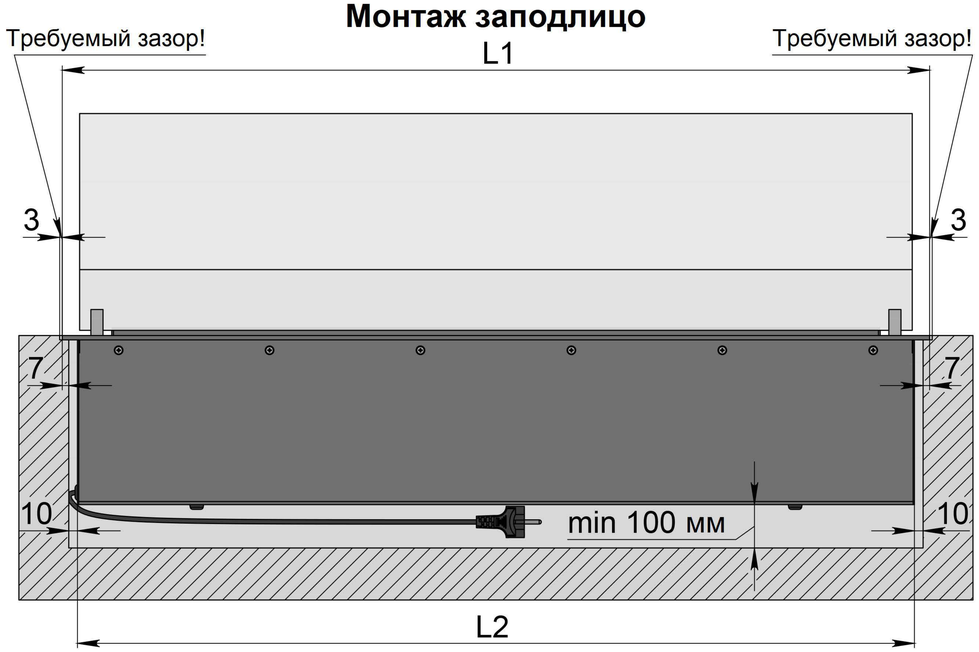


**Монтаж заподлицо**

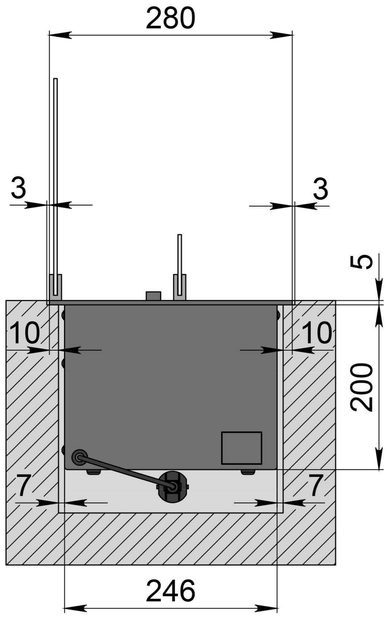


- Соблюдайте размеры указанные на чертеже.
- Убедитесь в том, что поверхность на которую опирается биокамин горизонтальна и симметрична.
- Электрическое подключение - евро розетка Min. 3x1,5 mm2, 230 V, 50 Hz, PE

Внимание! Использование воспламеняющихся, плавящихся или деформирующихся материалов при отделке ниши – недопустимо. Для монтажа ниши используйте камень, кирпич, бетон, пеноблок, термостойкий гипсокартон с последующей штукатуркой. Ниша под камин может быть выполнена в полой стене, при условии что под ней будет находиться дополнительная перегородка, которая будет защищать линию огня от нежелательных потоков воздуха.

| Размеры | Автоматический биокамин DALEX C2-250 | | | | | | | | | | | | | | | | | | | | | | | | | | |
|---|---|---|---|---|---|---|---|---|---|---|---|---|---|---|---|---|---|---|---|---|---|---|---|---|---|---|---|
| | L300 | L400 | L500 | L600 | L700 | L800 | L900 | L1000 | L1100 | L1200 | D1300 | L1400 | L1500 | L1600 | L1700 | L1800 | L1900 | L2000 | L2100 | L2200 | L2300 | L2400 | L2500 | L2600 | L2700 | L2800 | L2900 | L3000 |
| L1, мм | 300 | 400 | 500 | 600 | 700 | 800 | 900 | 1000 | 1100 | 1200 | 1300 | 1400 | 1500 | 1600 | 1700 | 1800 | 1900 | 2000 | 2100 | 2200 | 2300 | 2400 | 2500 | 2600 | 2700 | 2800 | 2900 | 3000 |
| L2, мм | 266 | 366 | 466 | 566 | 666 | 766 | 866 | 966 | 1066 | 1166 | 1266 | 1366 | 1466 | 1566 | 1666 | 1766 | 1866 | 1966 | 2066 | 2166 | 2266 | 2366 | 2466 | 2566 | 2666 | 2766 | 2866 | 2966 |