ВИМОГИ ДО НІШІ

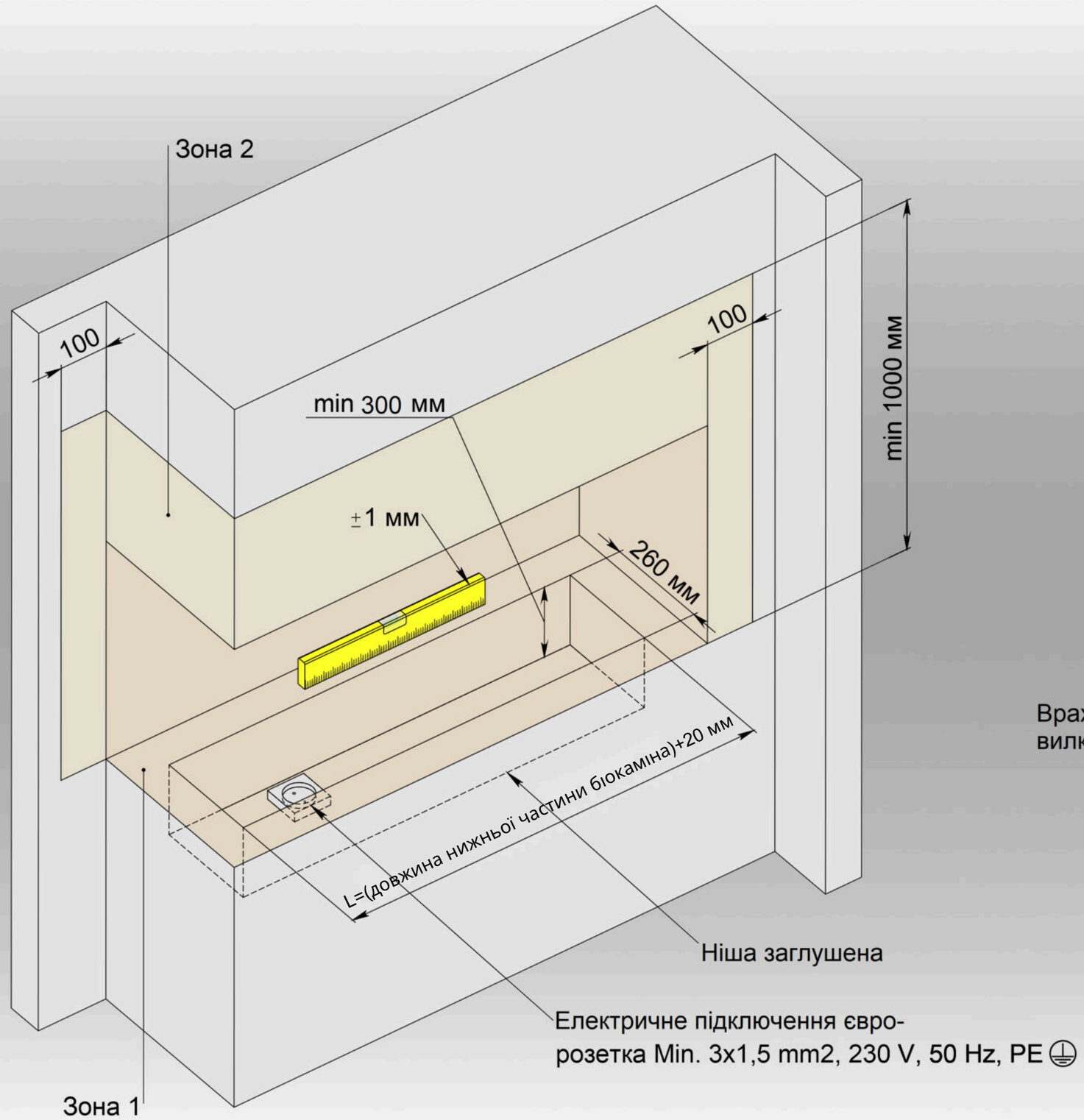

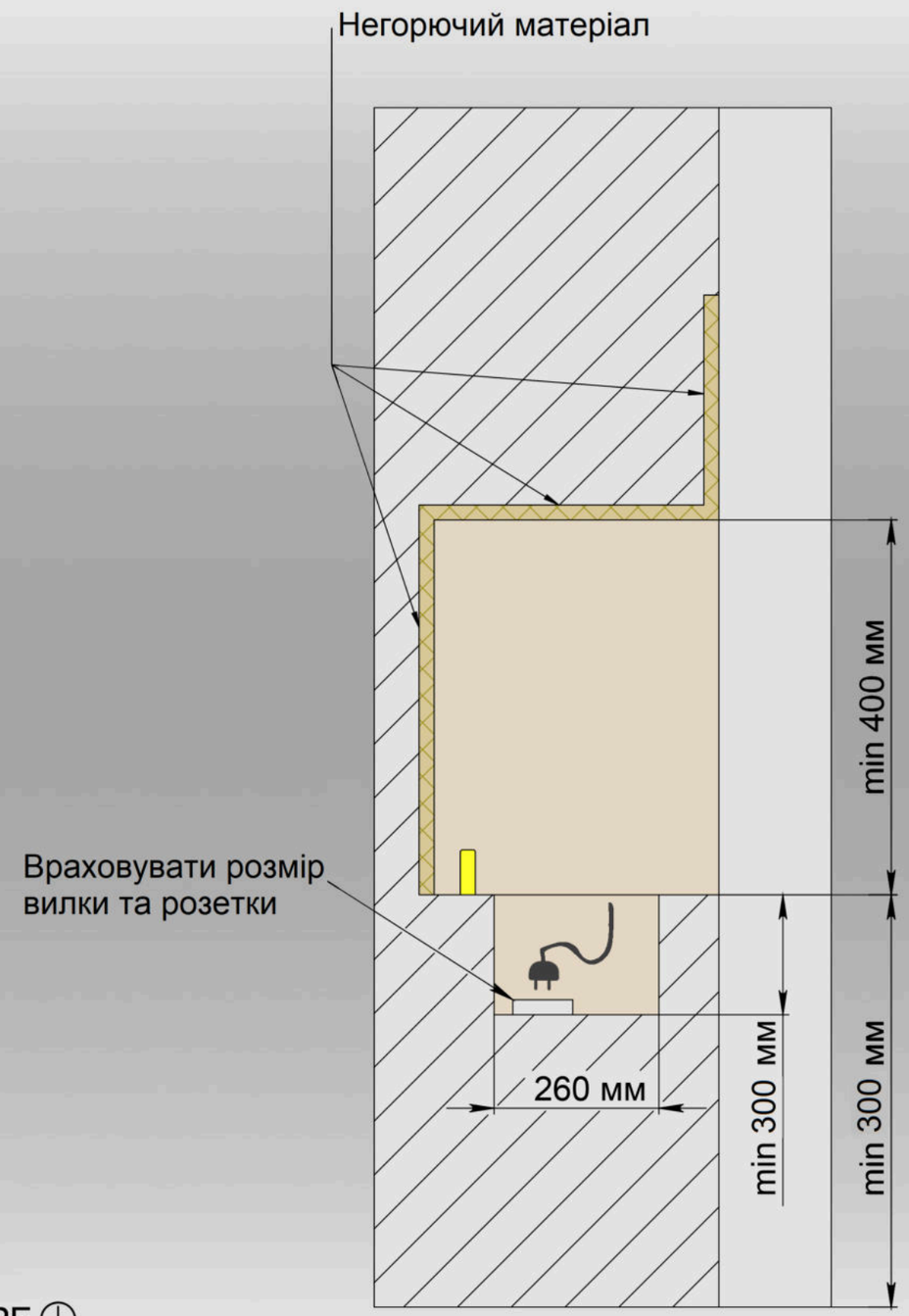

Увага! Зона 1 повинна бути виконана з негорючих матеріалів. Зона 2 повинна витримувати нагрівання до 80 °C. Розмістити розетку у зручному доступному місці. Ніша повинна бути рівною і без ухилів.