GLOSS FIRE

ВАРІАНТИ ВИКОНАННЯ "ОЧАГ MS-АРТ.016 R"

Вид спереду

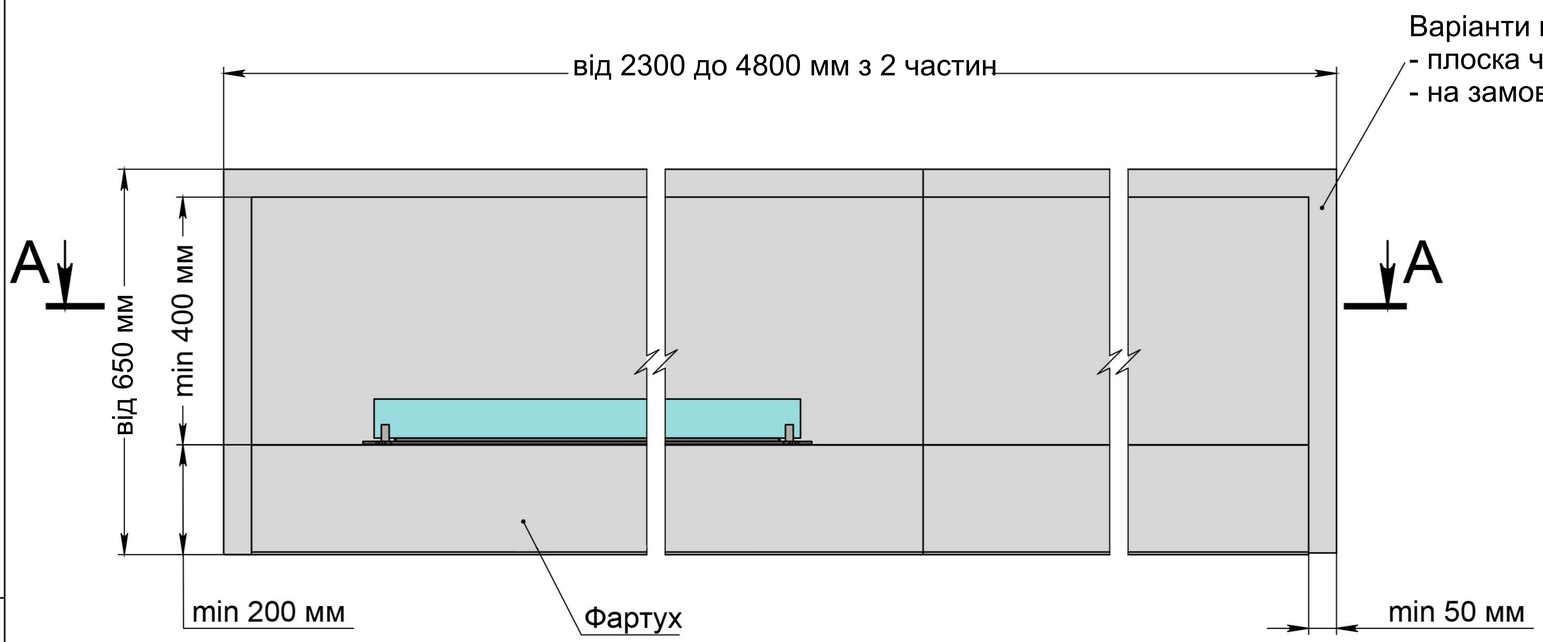

Вид збоку

А-А

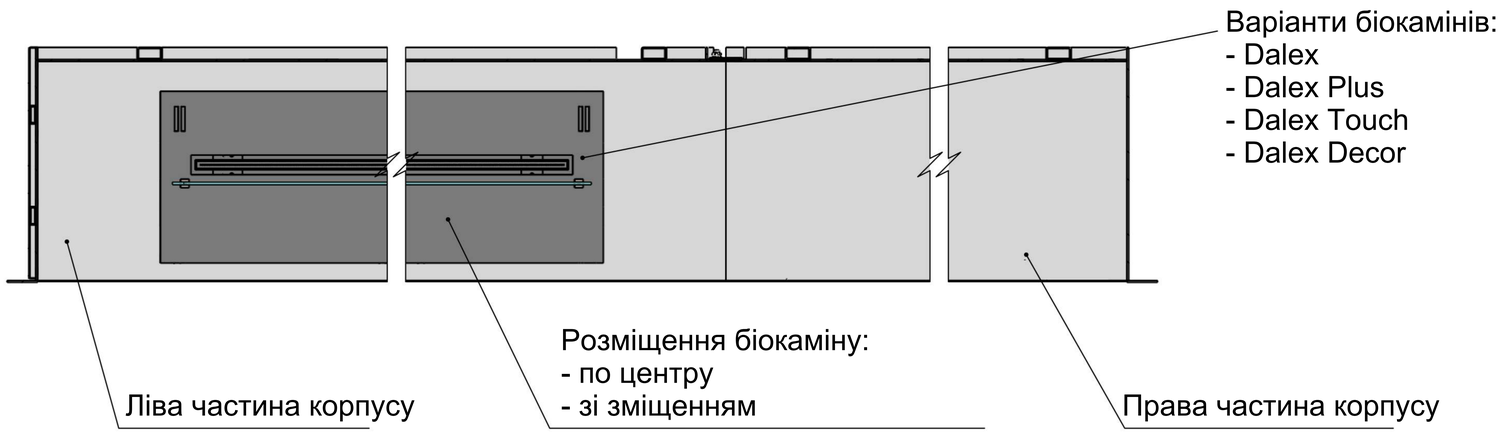

					Очаг MS-Арт.016 R	1

GLOSS FIRE

ВАРІАНТИ ВИКОНАННЯ "ОЧАГ MS-АРТ.016 R"

Встановлення автоматичного біокаміну в корпус зі зміщенням вліво

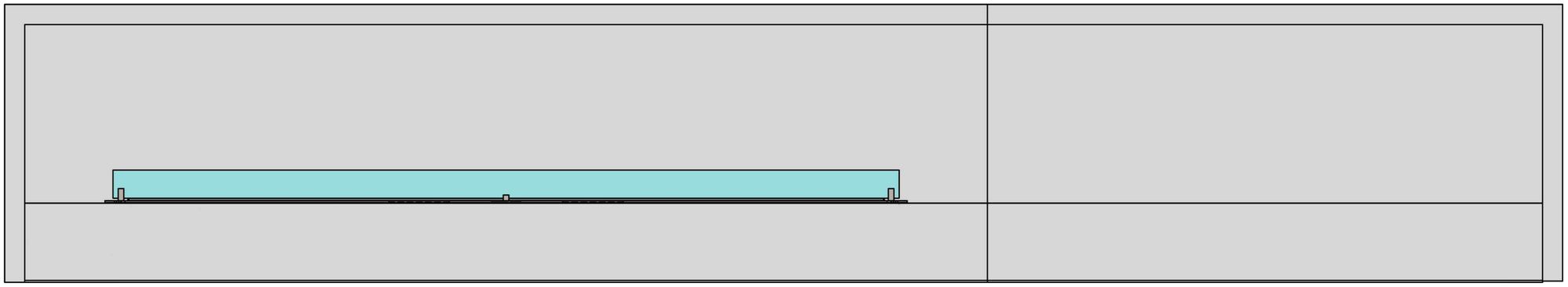

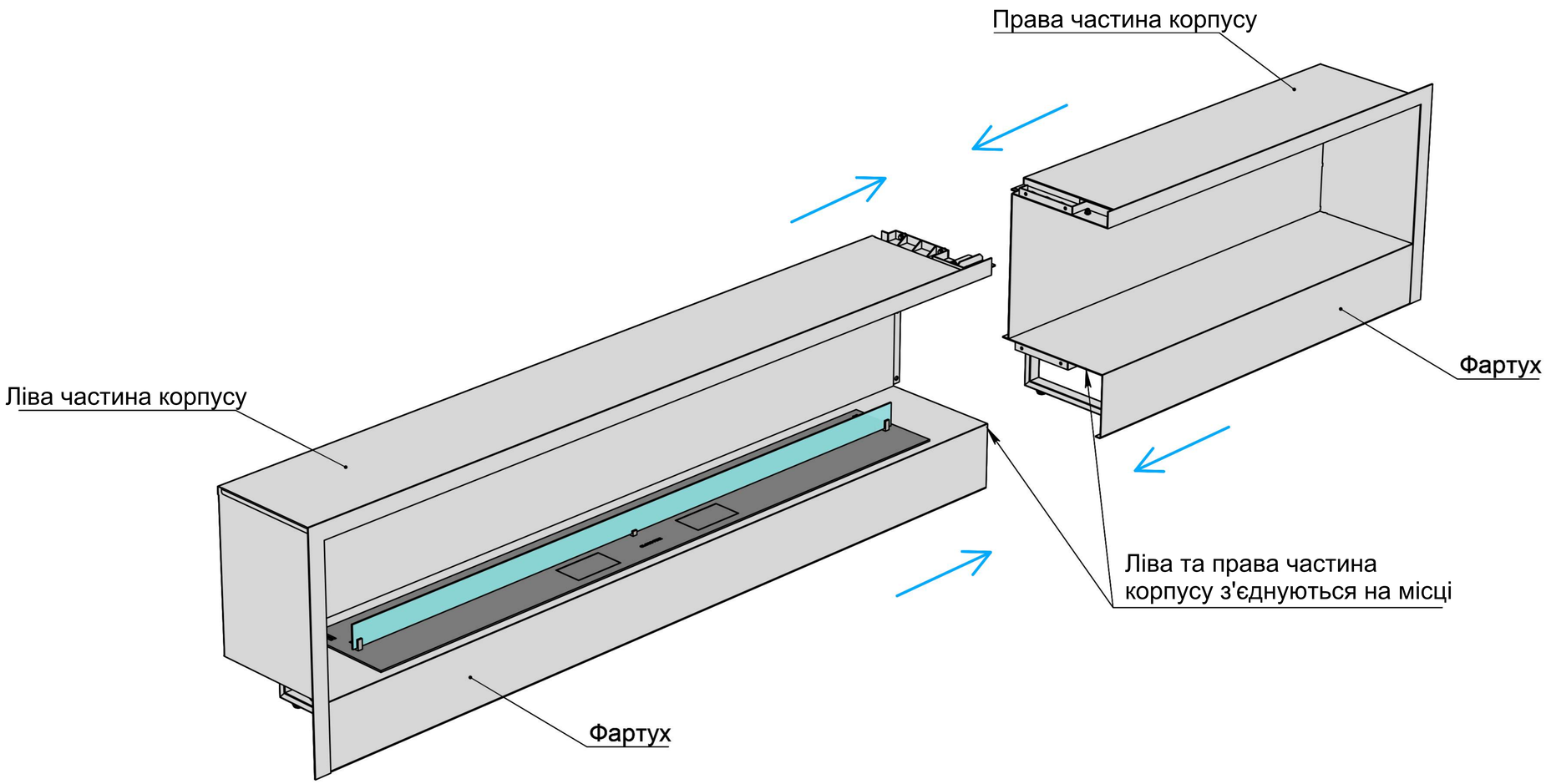

					Очаг MS-Арт.016 R	
						2

GLOSS FIRE

ВАРІАНТИ ВИКОНАННЯ "ОЧАГ MS-АРТ.016 R"

Автоматичний біокамін у центрі корпусу на задній панелі якого встановлено чорне скло

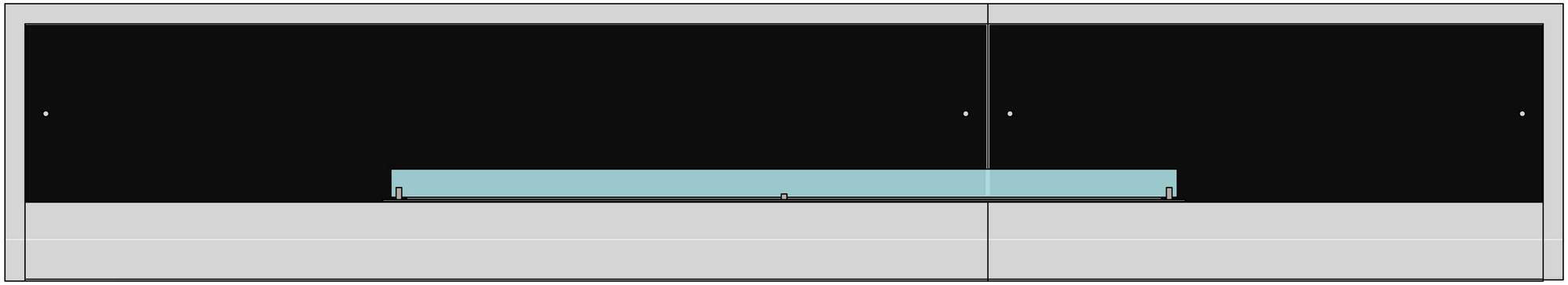

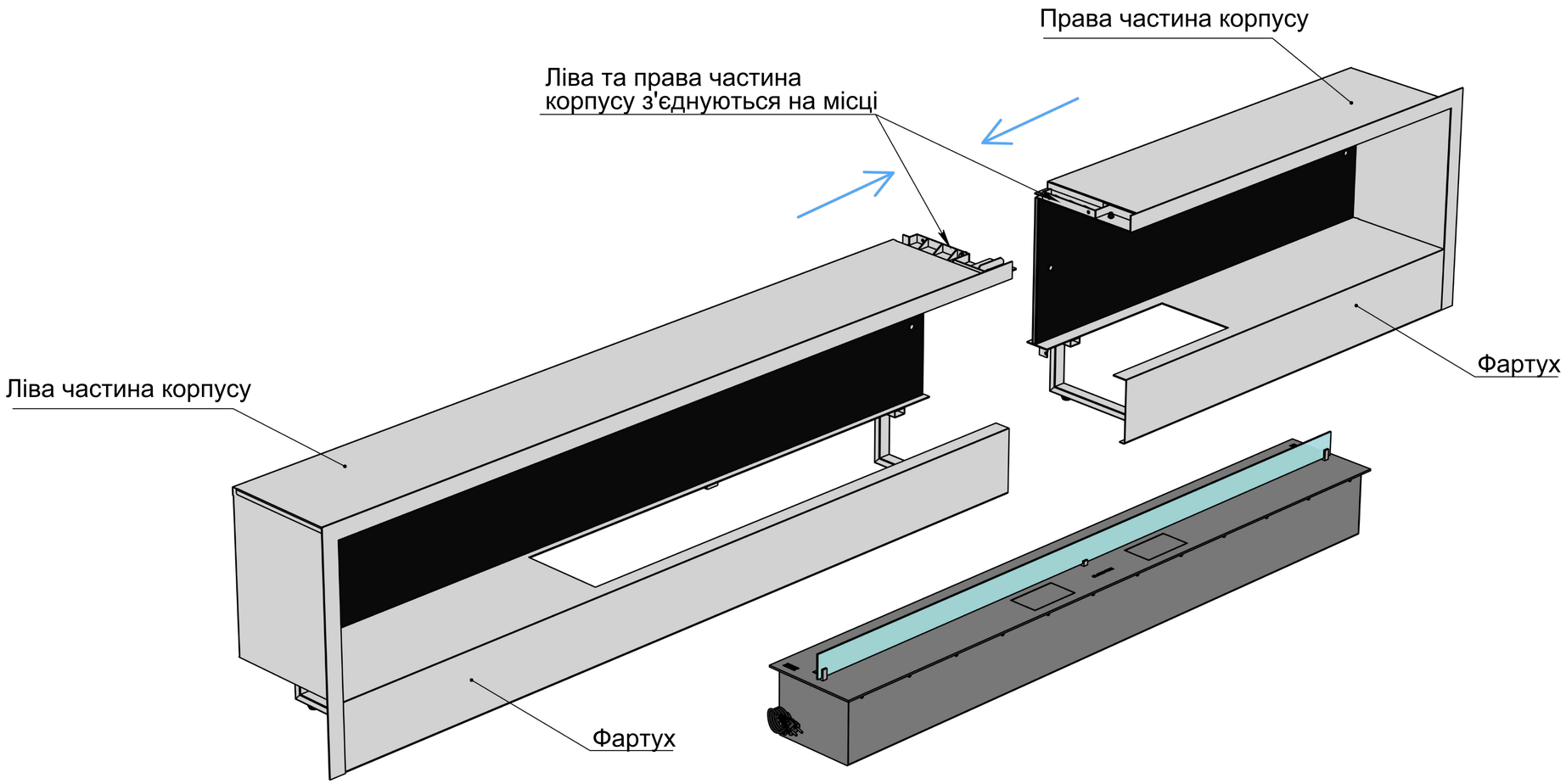

					Очаг MS-Арт.016 R	
						3